Pocher®

Die-Cast Model Kits




# SUPERQUADRO

Instruction manual

## GB

The Superquadro engine delivers 155 hp at 10,750 rpm and 104 Nm of torque at 9,000 rpm. It is the pinnacle of Ducati racing twin cylinders engineering, providing cutting-edge technology and high-octane performance for modellers of all skill levels. This kit features 122 precision-engineered parts, plus screws, with a build time of approximately 3+ hours. A quality, premium black gloss acrylic display mounting plinth, and etched name plate is included, so your finished engine can be proudly showcased alone or alongside the full-size 1:4 scale Ducati bike model kit.

## I

Il motore Superquadro eroga 155 CV a 10.750 giri/min e 104 Nm di coppia a 9.000 giri/min. Rappresenta l'apice dell'ingegneria Ducati nel campo dei bicilindrici da competizione, offrendo tecnologia all'avanguardia e prestazioni ad alto numero di ottani per modellisti di ogni livello. Questo kit comprende 122 componenti realizzati con precisione, oltre alle viti, e richiede circa 3 ore per essere assemblato. Sono inclusi un piedistallo da esposizione in acrilico nero lucido di alta qualità e una targhetta incisa, in modo che il motore finito possa essere esposto con orgoglio da solo o insieme al kit della moto Ducati in scala 1:4.

## D

Der Superquadro-Motor liefert 155 PS bei 10.750 U/min und ein Drehmoment von 104 Nm bei 9.000 U/min. Mit seiner Spitzentechnik wie auch hyperdynamischen Leistung bildet er den Höhepunkt im Bau von Zweizylinder-Rennmotoren von Ducati, was Modellbauer auf jedem Niveau begeistern wird. Dieser Bausatz enthält 122 präzisionsgefertigte Teile und alle benötigten Schrauben. Der Zusammenbau erfordert mindestens etwa drei Stunden Ein hochwertiger Acryl-Displayständer in schwarzer Hochglanzausführung und ein graviertes Namensschild sind mitgeliefert. Sie können damit den fertigen Motor als Einzelstück oder zusammen mit dem Ducati Motorradmodell im Maßstab 1:4 perfekt präsentieren.

## F

Le moteur Superquadro développe 155 ch à 10 750 tr/min et un couple de 104 Nm à 9 000 tr/min. Fleuron de l'ingénierie Ducati en matière de bicylindres de course, il associe technologies de pointe et performances exaltantes, et s'adresse aux maquettistes de tous niveaux. Ce kit comprend 122 pièces usinées avec précision, ainsi que la visserie, pour une durée d'assemblage d'environ 3 heures ou plus. Un socle d'exposition de qualité supérieure en acrylique noir brillant, accompagné d'une plaque signalétique gravée, est inclus afin de mettre fièrement en valeur votre moteur terminé, seul ou aux côtés de la maquette de moto Ducati à l'échelle 1:4.

## E

El motor Superquadro ofrece 155 CV a 10 750 rpm y un par de 104 Nm a 9000 rpm. Se trata de la cúspide de la ingeniería de dos cilindros de carreras de Ducati que brinda tecnología puntera y un rendimiento de alto octanaje para modelistas de todo tipo de destrezas. Este kit está compuesto por 122 piezas diseñadas con gran precisión, además de tornillos, con más de 3 horas de montaje aproximadamente. El kit incluye una base de montaje para exposición acrílica en color negro brillante de alta calidad y una placa de identificación grabada, de modo que usted pueda exhibir su motor acabado con orgullo de forma independiente o junto al modelo de motocicleta Ducati a escala completa 1:4.

## 日本

スーパークアドロエンジンは、10,750rpmで155馬力、9,000rpmで104Nmのトルクを発揮します。ドゥカティのレーシング用ツインシリンダー技術の頂点を体現し、最先端のテクノロジーとハイオクタンなパフォーマンスを兼ね備え、あらゆるスキルレベルのモデラーに最適な設計となっています。本キットには、精密設計された122点のパーツに加えとネジ類が含まれており、組み立て所要時間は約3時間以上です。また、完成後のエンジンを単体でも、1/4スケールのドゥカティバイクモデルキットと並べても美しく展示できるよう、高品質なブラックグロス仕上げのアクリル製ディスプレイ台座とエッチング加工のネームプレートが付属しています。

## 中文（简体）

该款 Superquadro 发动机在 10,750 转/分时可输出最大功率 155 马力，在 9,000 转/分时迸发 104Nm 的峰值扭矩。该发动机作为杜卡迪（Ducati）赛车双缸发动机工程技术的巅峰之作，为不同水平的模型爱好者展现前沿科技与澎湃性能。本模型套件包含 122 个精密加工零件及配套螺丝，拼装时长至少约 3 小时。随附高品质亮黑色亚克力展示底座与蚀刻铭牌，让您拼装完成的发动机模型既可独立陈列，也能与全尺寸的 1:4 比例的杜卡迪整车模型套件成品搭配展示。

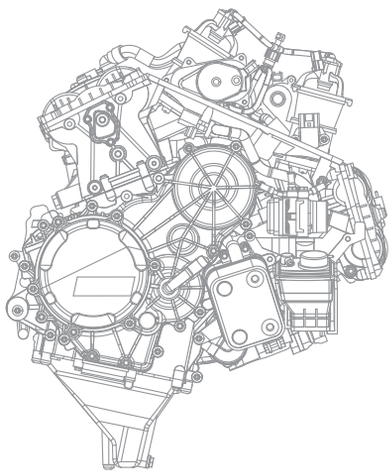

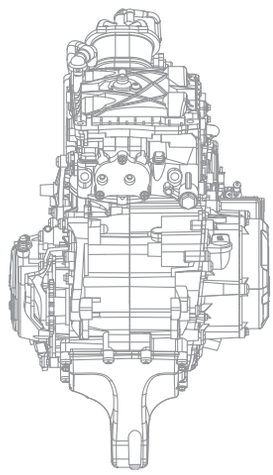

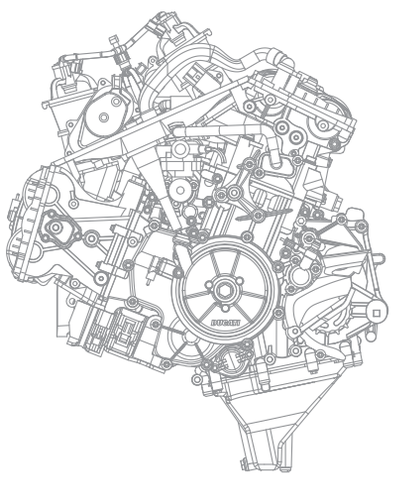

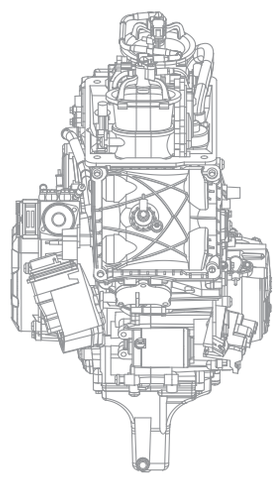

## Assembly Icon Instructions

1 Assembly phase
Fase di montaggio
Montagephase
Phase de montage
Fase de montaje
カテゴリーごとの組み立て

K#10 Assembled group
Gruppo assemblato
Versammelten Gruppe
Groupe assemblé
Grupo montado
組み立てたグループ

Pay attention
Prestare attenzione
Achtung
Attention
Prestar atención
注意

TU-1 Cable
Cavo
Kabel
Câble
Cable
ケーブル

Cement
Incollare
Kleben
Coller
Pegar
接着

1 Assembly order
Ordine di montaggio
Die Ordnung der Montage
Ordre d'assemblage
Orden de montaje
組み付け順

H-01 Sprue part number
Numero del pezzo
Sprue Teilenummer
Numéro de pièce
Número de pieza
部品番号

WD Water decal
Decalcomanie
Decals
Décalcomanies
Calcamonía
デカール

7 Refer to assembly phase
Fare riferimento alla fase di montaggio
Siehe Montagephase
Reportez-vous à phase d'assemblage
Consulte la fase de montaje
アセンブリ段階を参照してください。

Screwed
Avvitare
Festschrauben
Visser
Atornillar
ビス

**A** 2.3 x 4 mm. HK-MSPP-M023-004-004

**B** 2 x 4 mm. HK-MSPP-M020-004-004

**C** 1.5 x 4 mm. HK-MSPP-M015-004-003

**D** 1.7 x 4 mm. HK-MSPP-M017-004-005

**E** 2.3 x 4 x 5.5 mm. HK-MSPPW-M023-004-005

**F** 1.7 x 7 mm. HK-MSPP-M017-007-005

**G** 2 x 8 mm. HK-MSPP-M020-008-004

**H** 2.3 x 6 mm. HK-MSPP-M023-006-004

**I** 2.3 x 5 mm. HK-MSPP-M023-005-004

**J** 1.7 x 4 mm. HK-MSPP-M017-004-005

**K** 2.3 x 4 mm. HK-MSPP-M023-004-004

**L** 2 x 4 mm. HK-MSPP-M020-004-004

**M** 1.5 x 4 mm. HK-TRSPP-M015-004-003

**N** 2 x 6 mm. HK-MSPP-M020-006-004

**O**

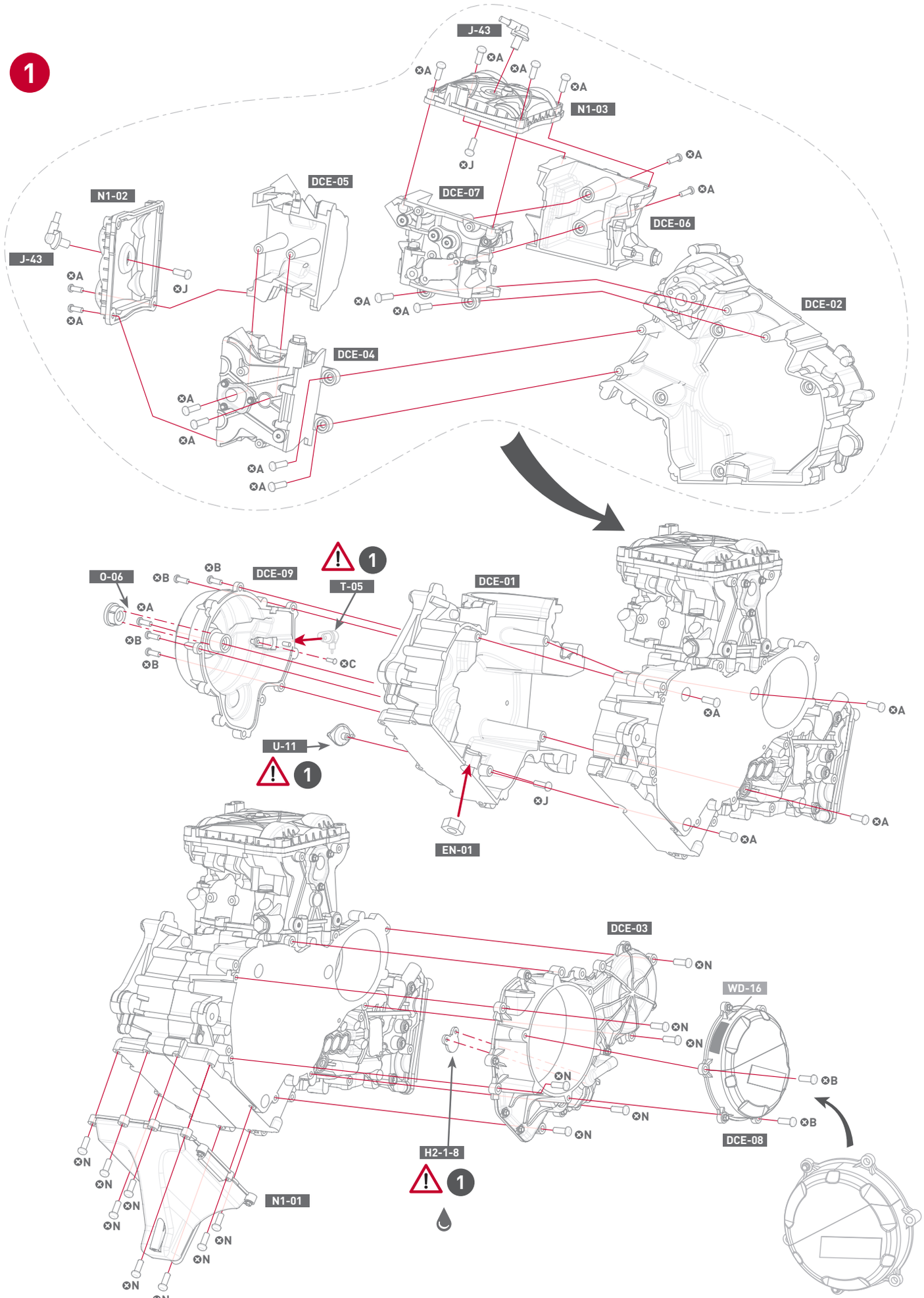
1
J-43
N1-03
N1-02
DCE-05
DCE-07
DCE-06
DCE-02
DCE-04
O-06
DCE-09
T-05
DCE-01
U-11
EN-01
DCE-03
WD-16
DCE-08
H2-1-8
N1-01

## 2

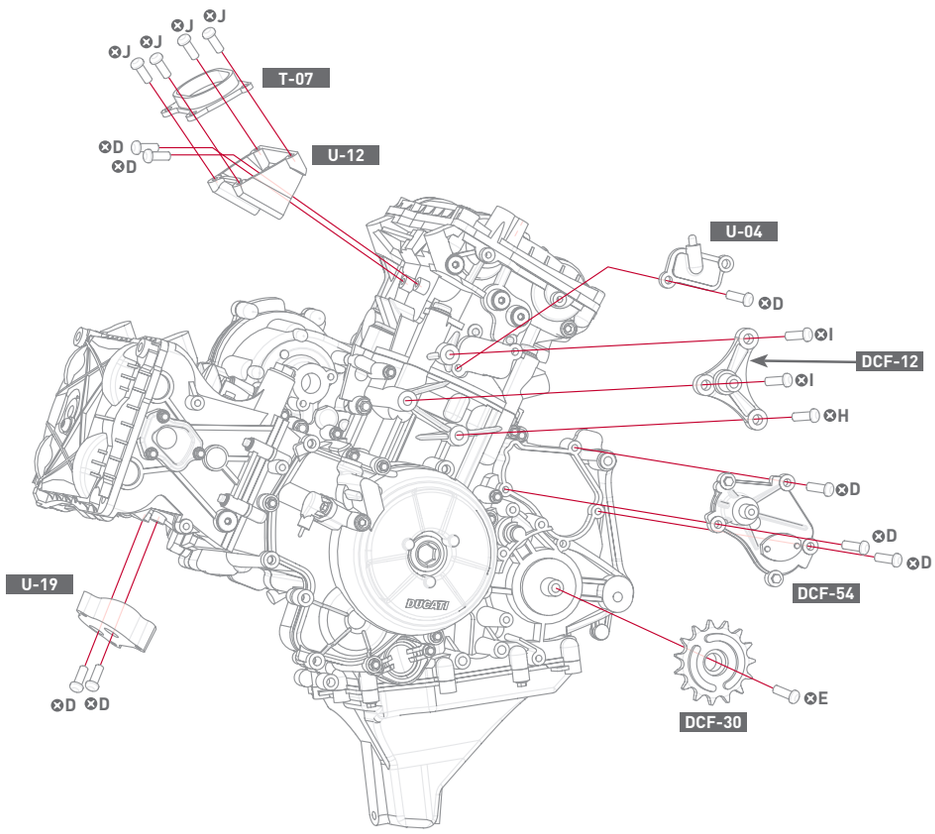
J
J
J
J
J
T-07
D
D
U-12
U-04
D
I
DCF-12
I
H
D
D
D
DCF-54
U-19
D
D
E
DCF-30

## 3

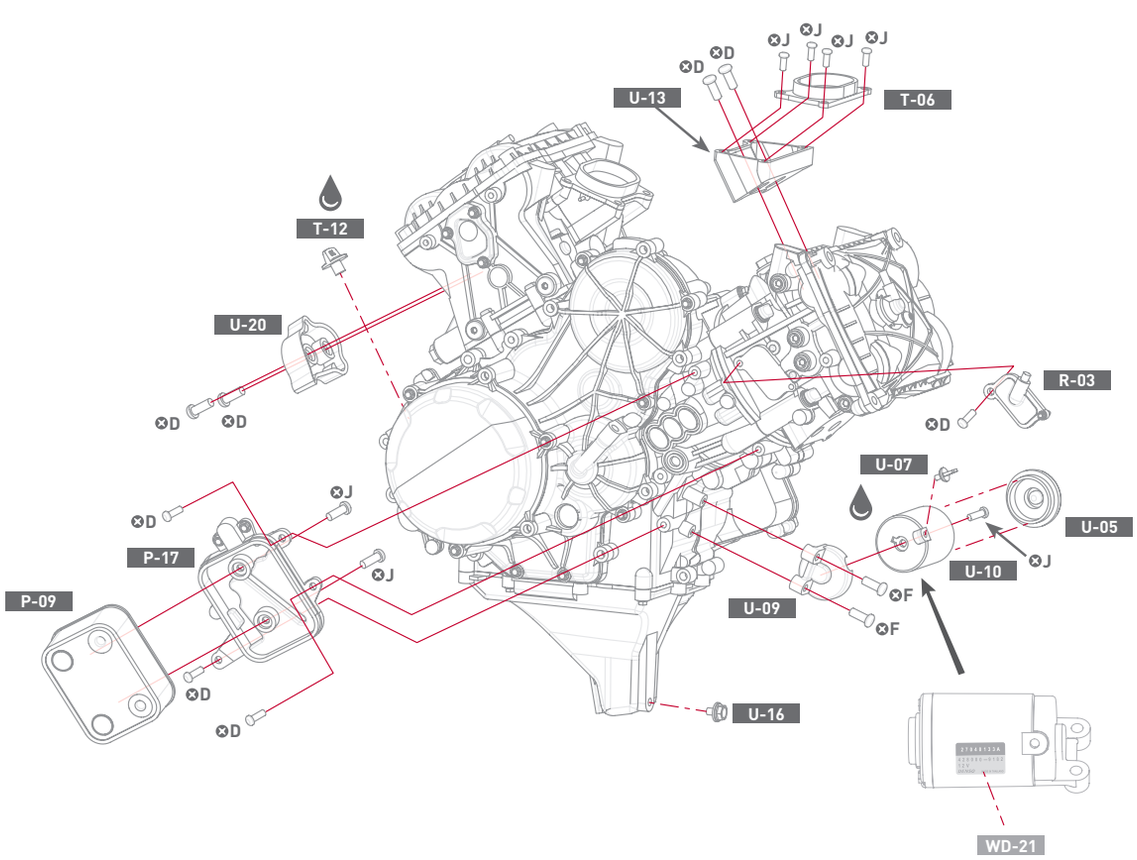
J
J
J
J
J
D
D
U-13
T-06
T-12
U-20
D
D
R-03
D
U-07
U-05
J
U-10
J
D
P-17
J
P-09
J
F
U-09
F
D
D
U-16
WD-21

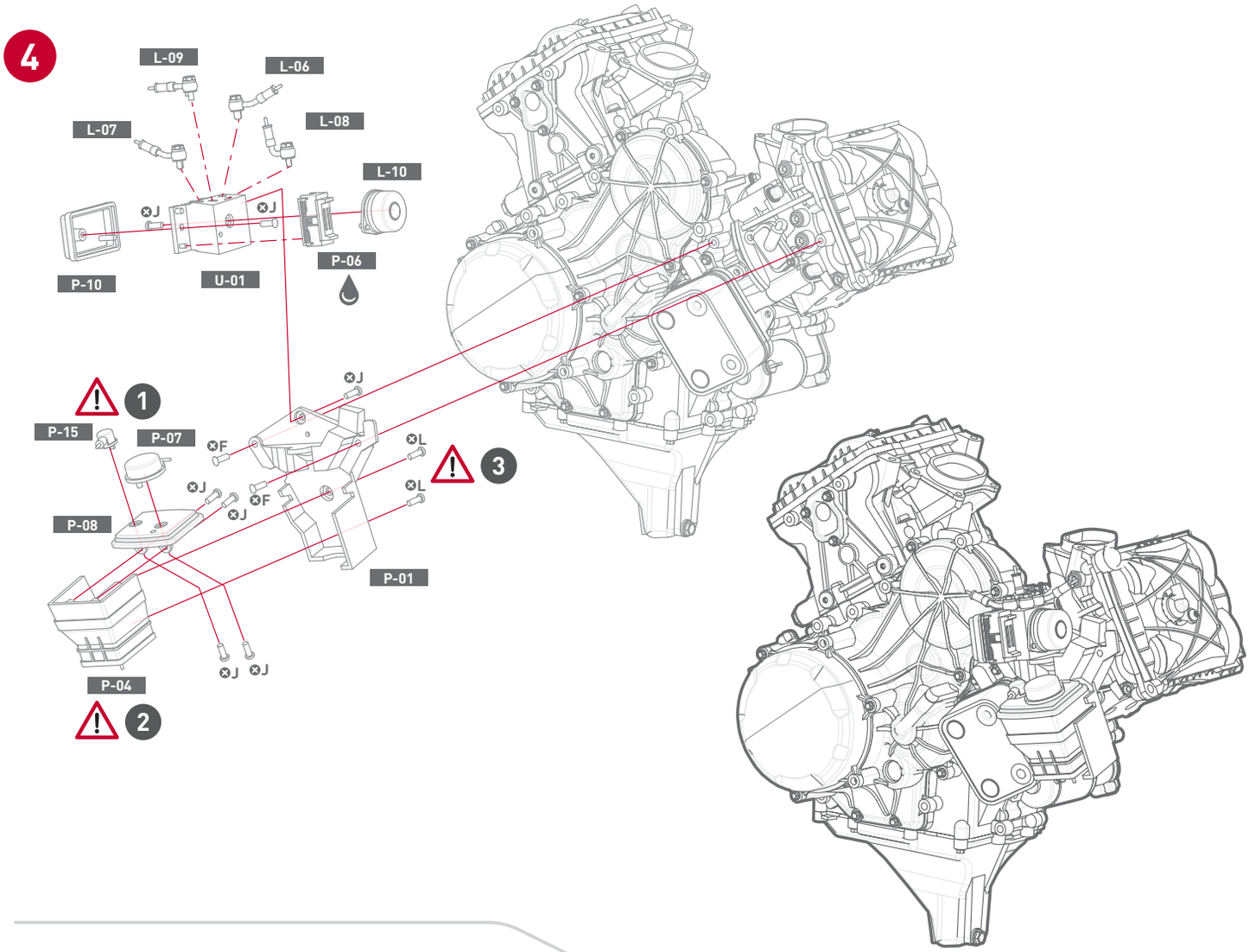
4
L-09
L-06
L-07
L-08
L-10
J
J
P-10
U-01
P-06
J
1
P-15
P-07
F
L
3
J
L
J
F
J
P-08
P-01
J
J
P-04
2

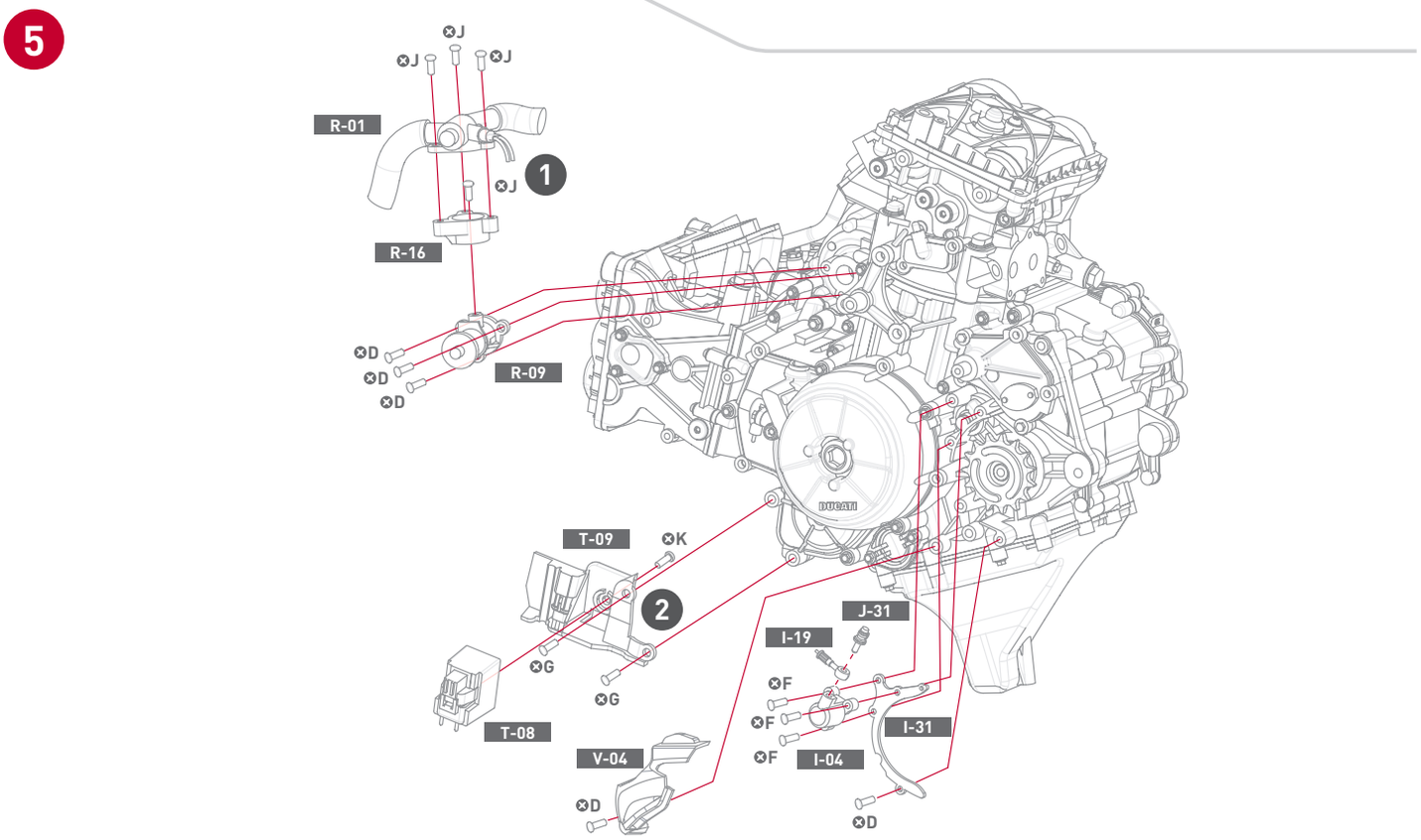
5
J
J
J
R-01
1
J
R-16
D
D
D
R-09
DUCATI
T-09
K
2
J-31
I-19
G
G
F
F
I-31
T-08
V-04
F
I-04
D
D

6

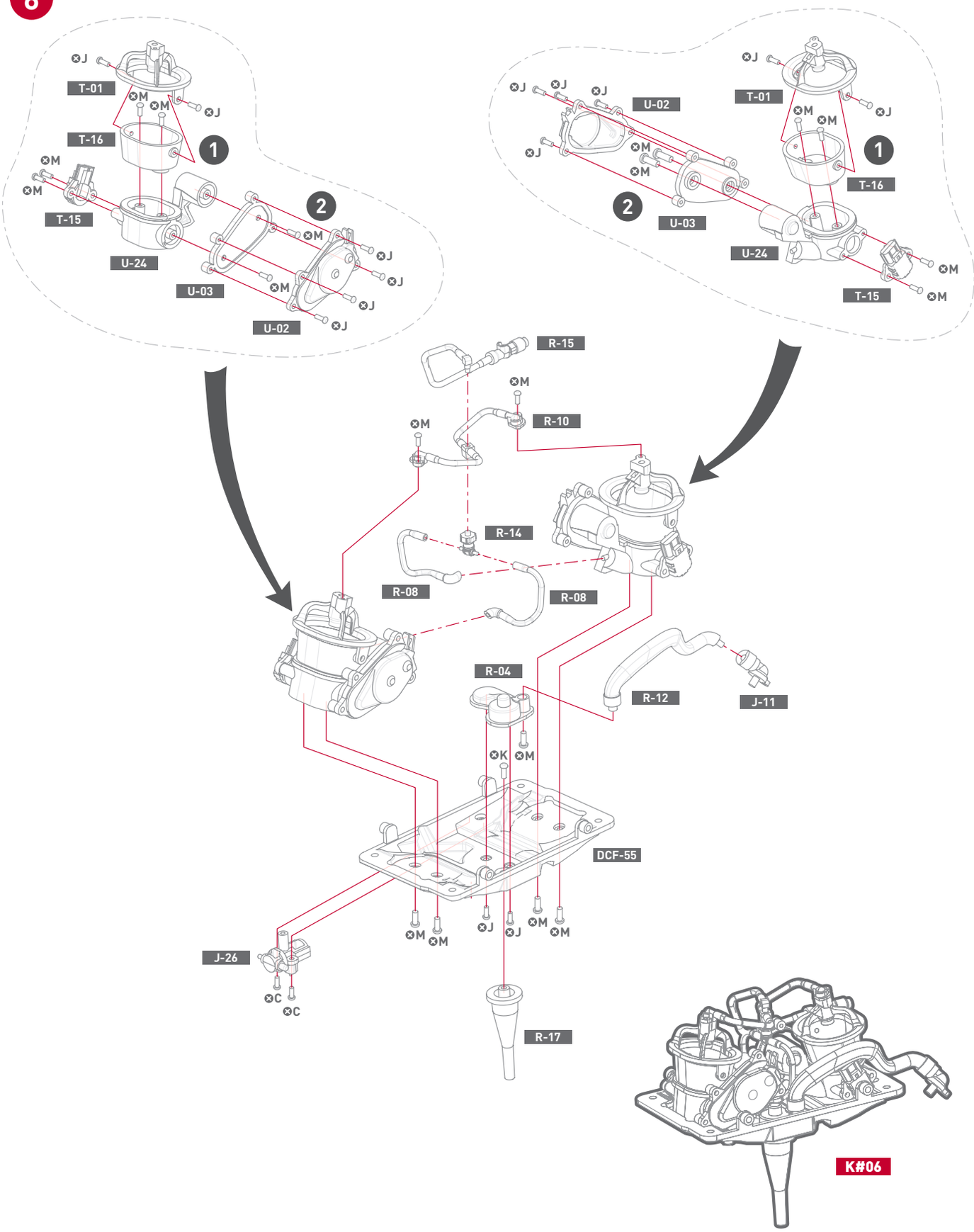
T-01
T-16
T-15
U-24
U-03
U-02
U-02
T-01
T-16
T-15
U-24
U-03
R-15
R-10
R-14
R-08
R-08
R-04
R-12
J-11
DCF-55
J-26
R-17
K#06

7

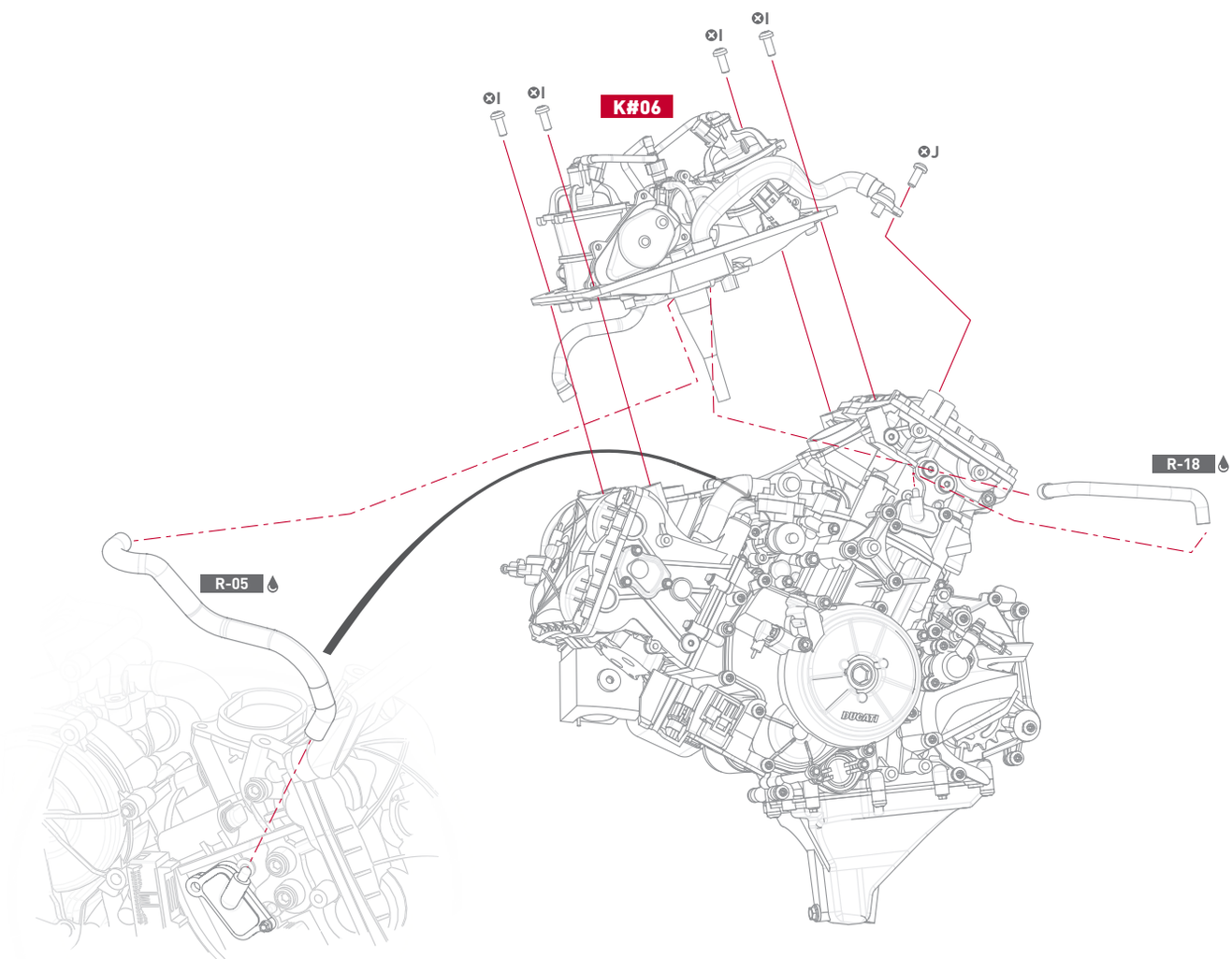

8

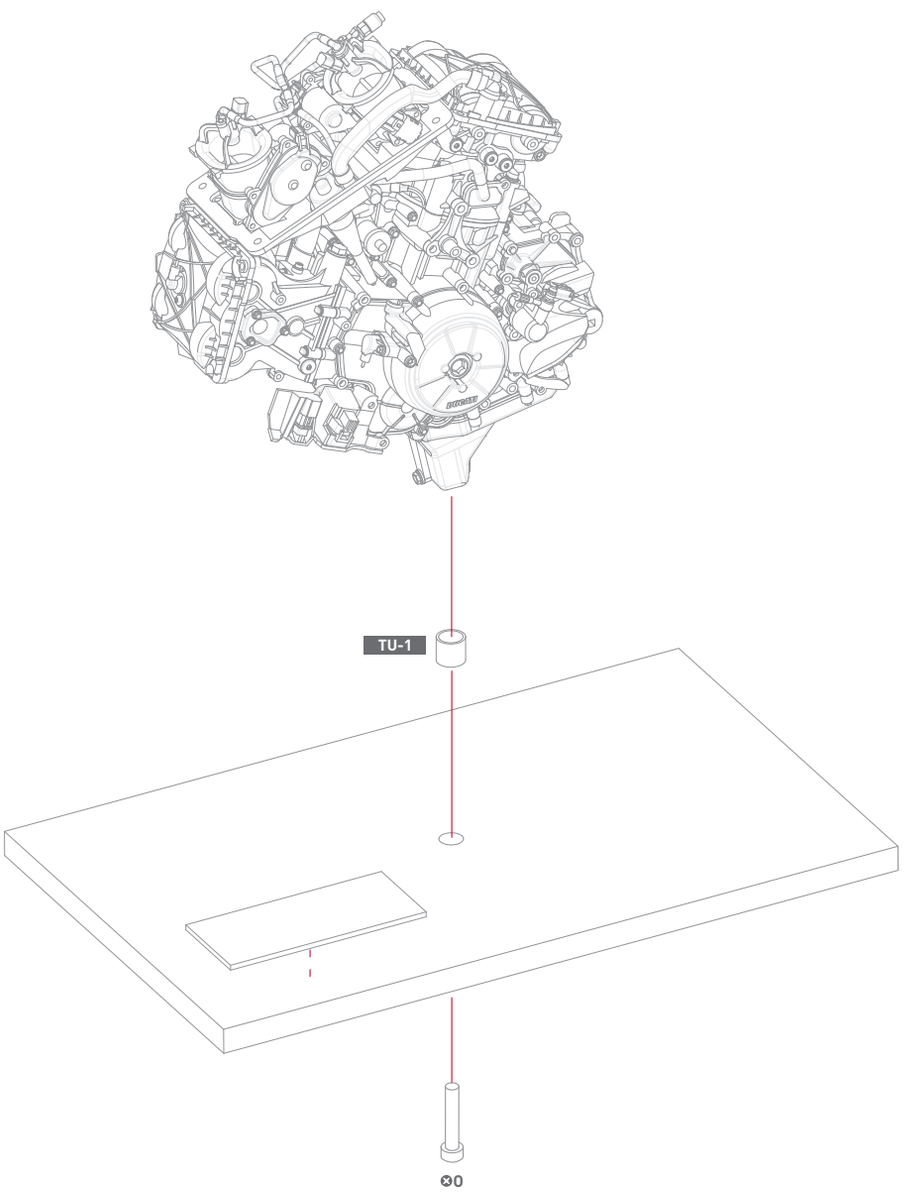

## Notes


00
01
02
03
04
05
06
07
08
09
10
11
12
13
14
15
16
17
18
19
20
21
22
23
24
25

Pocher®
Die-Cast Model Kits

## Pagani Utopia Coupé - Bianco Perla

CODE: **HK123**
SCALE: **1:8**
PARTS: **556+**
AGE: **14+**



## Ducati Panigale - V2 Superquadro Final Edition

CODE: **HK124**
SCALE: **1:4**
PARTS: **700+**
AGE: **14+**




## Pocher Bike Display Case

CODE: **HK201**

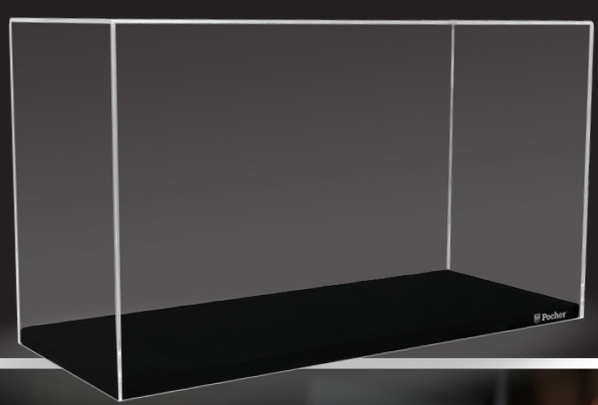

## Ferrari F50 - Rosso Corsa

CODE: **HK62**
SCALE: **1:8**
AGE: **14+**
PARTS: **688+**



## Ferrari F50 - Giallo Modena

CODE: **HK63**
SCALE: **1:8**
AGE: **14+**
PARTS: **688+**



Discover more and elevate your collection - visit pocher.com

Pocher®
Die-Cast Model Kits

Hornby Hobbies Ltd, Enterprise Road, Westwood Industrial Estate,
Margate, Kent CT9 4JX, UK. customerservices.uk@hornby.com
+44 (0)1843 233525

**www.pocher.com**

DUCATI

Official
Licensed
Product

Ducati Motor Holding S.p.A.
Official Licensed Product